PRASxx-MSHIELD

Blindages magnétiques pour capteurs angulaires posi**rot**®

Modèles

Blindage magnétique PRAS20/26-MSHIELD pour le capteur angulaire PRAS20 / PRAS20R

Blindage magnétique PRAS21-MSHIELD pour le capteur angulaire PRAS21

Blindage magnétique PRAS20/26-MSHIELD pour le capteur angulaire PRAS26

Blindage magnétique PRAS27-MSHIELD pour le capteur angulaire PRAS27 / PRDS27

PRAS20 / PRAS20R Blindage magnétique

Un blindage magnétique sous forme d'une platine peut être proposé optionnellement pour les capteurs angulaires PRAS20 et PRAS20R. Cet accessoire permet de réduire l'influence de champs magnétiques parasites, notamment lorsque le capteur doit être monté sur un matériau ferromagnétique.

Référence commande du blindage magnétique :

PRAS20/26-MSHIELD

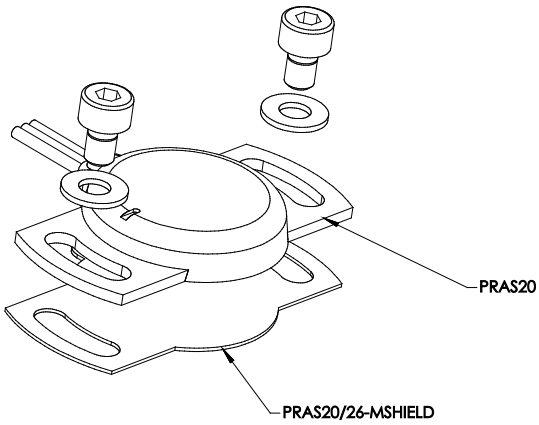

PRAS21 Blindage magnétique

Un blindage magnétique sous forme d'une platine peut être proposé optionnellement pour le capteur angulaire PRAS21. Cet accessoire permet de réduire l'influence de champs magnétiques parasites, notamment lorsque le capteur doit être monté sur un matériau ferromagnétique.

Référence commande du blindage magnétique :

PRAS21-MSHIELD

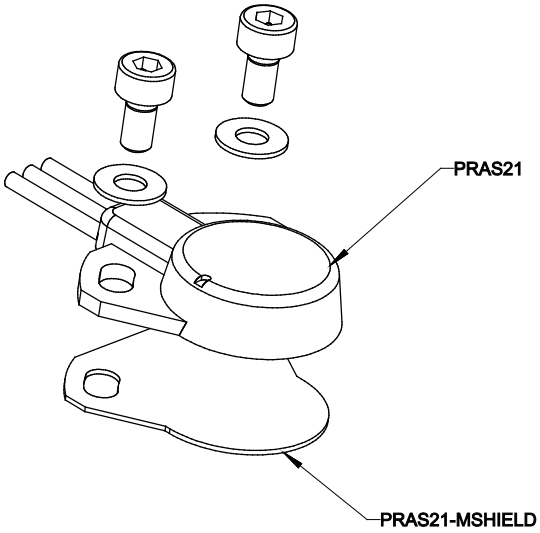

PRAS26 Blindage magnétique

Un blindage magnétique sous forme d'une platine peut être proposé optionnellement pour le capteur angulaire PRAS26. Cet accessoire permet de réduire l'influence de champs magnétiques parasites, notamment lorsque le capteur doit être monté sur un matériau ferromagnétique.

Référence commande du blindage magnétique :

PRAS20/26-MSHIELD

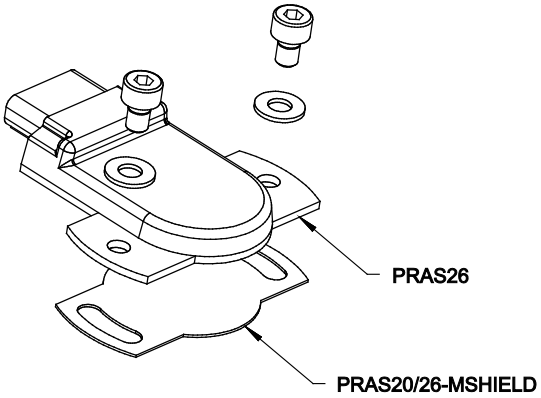

PRAS27 Blindage magnétique

Un blindage magnétique sous forme d'une platine peut être proposé optionnellement pour le capteur angulaire PRAS27. Cet accessoire permet de réduire l'influence de champs magnétiques parasites, notamment lorsque le capteur doit être monté sur un matériau ferromagnétique.

Référence commande du blindage magnétique :
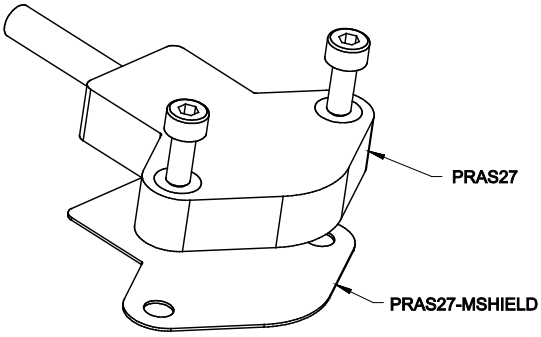
PRAS27-MSHIELD