PRASxx-MSHIELD

Schermature magnetiche per i sensori angolari posi**rot**®

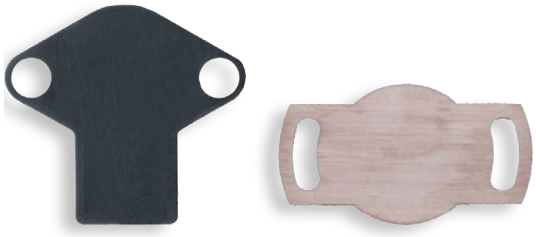

Modelli

Schermatura magnetica PRAS20/26-MSHIELD per il sensore angolare PRAS20 / PRAS20R

Schermatura magnetica PRAS21-MSHIELD per il sensore angolare PRAS21

Schermatura magnetica PRAS20/26-MSHIELD per il sensore angolare PRAS26

Schermatura magnetica PRAS27-MSHIELD per il sensore angolare PRAS27 / PRDS27

PRAS20 / PRAS20R Schermatura magnetica

I sensori angolari PRAS20 e PRAS20R sono disponibili anche con una protezione magnetica (opzionale). Questa può ridurre l'influenza della magnetizzazione residua se il sensore angolare deve essere montato su un materiale ferromagnetico.

Codice ordine schermatura magnetica:

PRAS20/26-MSHIELD

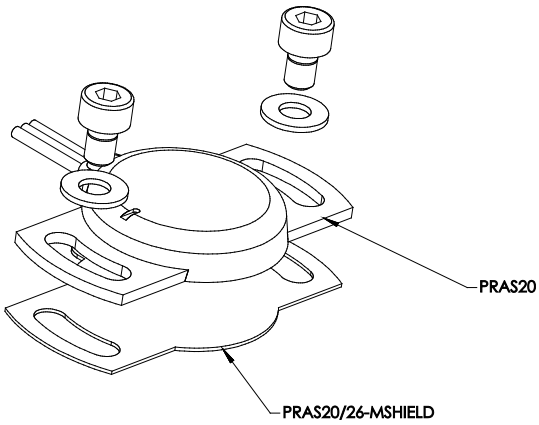

PRAS21 Schermatura magnetica

Il sensore angolare PRAS21 è disponibile anche con una protezione magnetica (opzionale). Questa può ridurre l'influenza della magnetizzazione residua se il sensore angolare deve essere montato su un materiale ferromagnetico.

Codice ordine schermatura magnetica:

PRAS21-MSHIELD

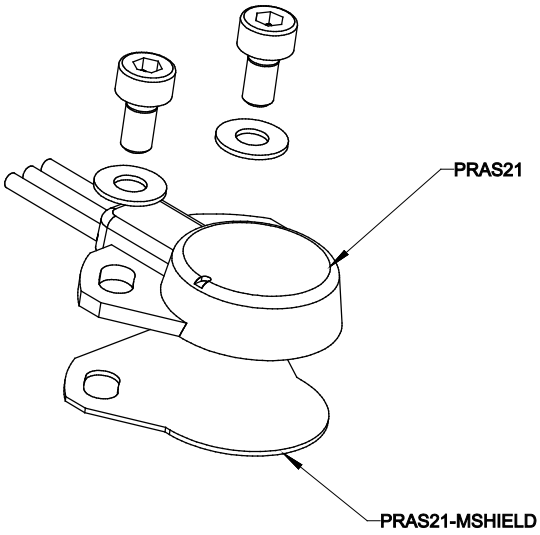

PRAS26 Schermatura magnetica

Il sensore angolare PRAS26 è disponibile anche con una protezione magnetica (opzionale). Questa può ridurre l'influenza della magnetizzazione residua se il sensore angolare deve essere montato su un materiale ferromagnetico.

Codice ordine schermatura magnetica:

PRAS20/26-MSHIELD

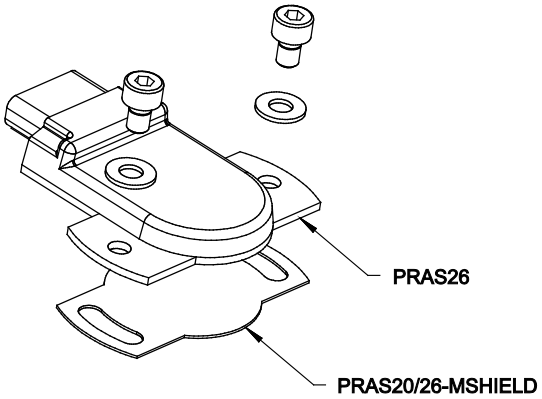

PRAS27 Schermatura magnetica

I sensori angolari PRAS27 e PRDS27 sono disponibili anche con una protezione magnetica (opzionale). Questa può ridurre l'influenza della magnetizzazione residua se il sensore angolare deve essere montato su un materiale ferromagnetico.

Codice ordine schermatura magnetica:
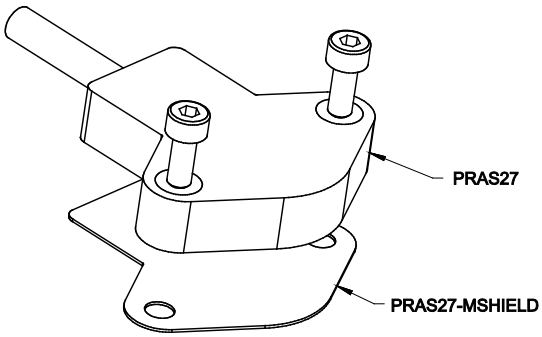
PRAS27-MSHIELD